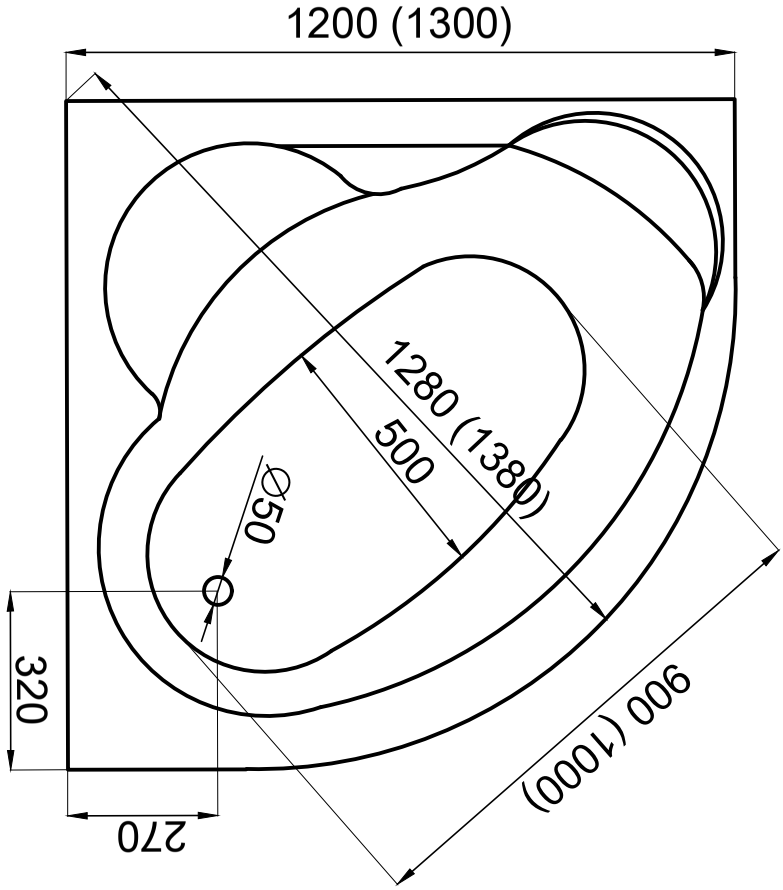
1200 (1300)
1280 (1380)
500
Ø50
320
270
900 (1000)

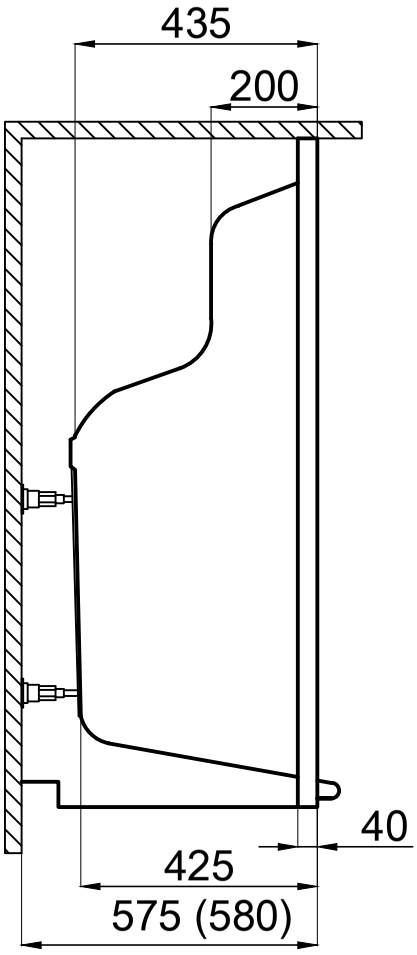
435
200
40
425
575 (580)

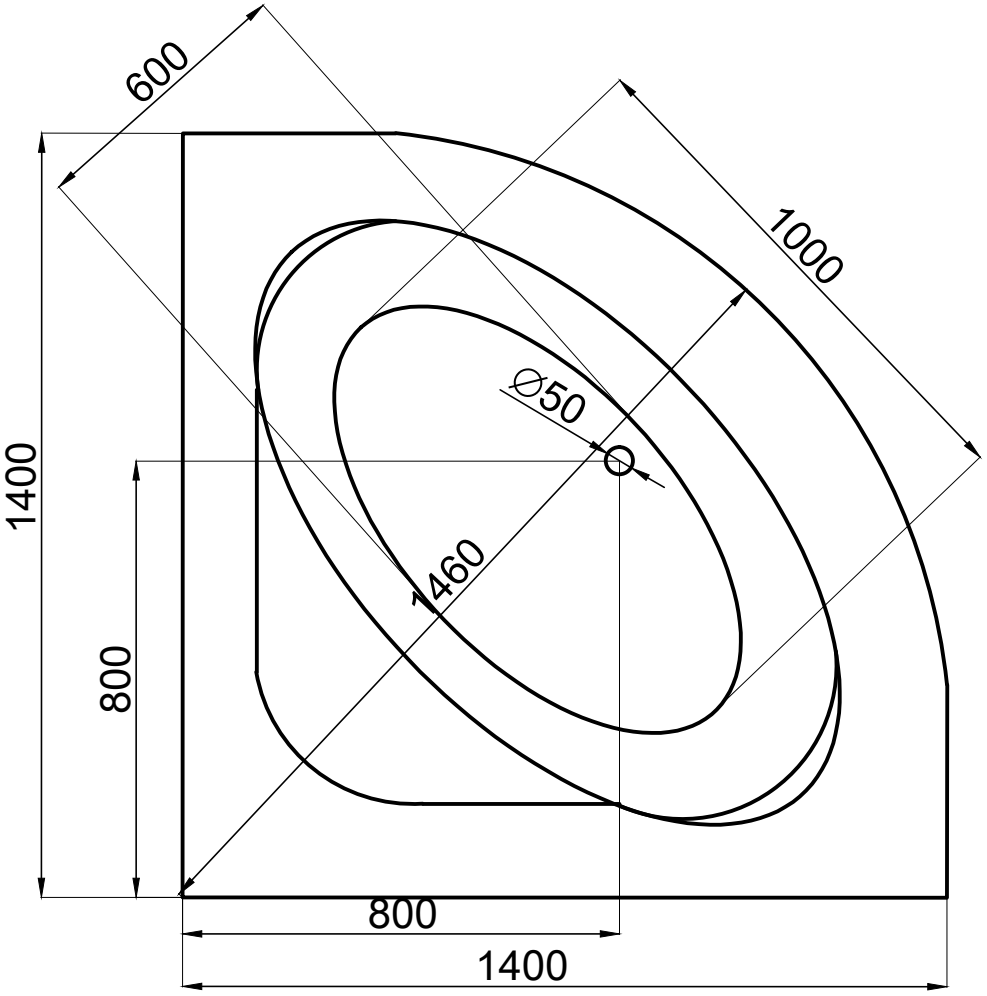
600
1000
1400
800
Ø50
460
800
1400

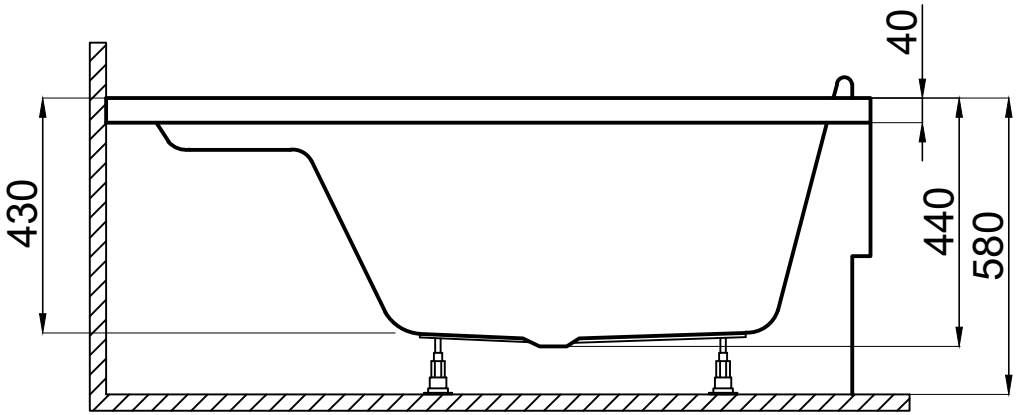
40
430
440
580

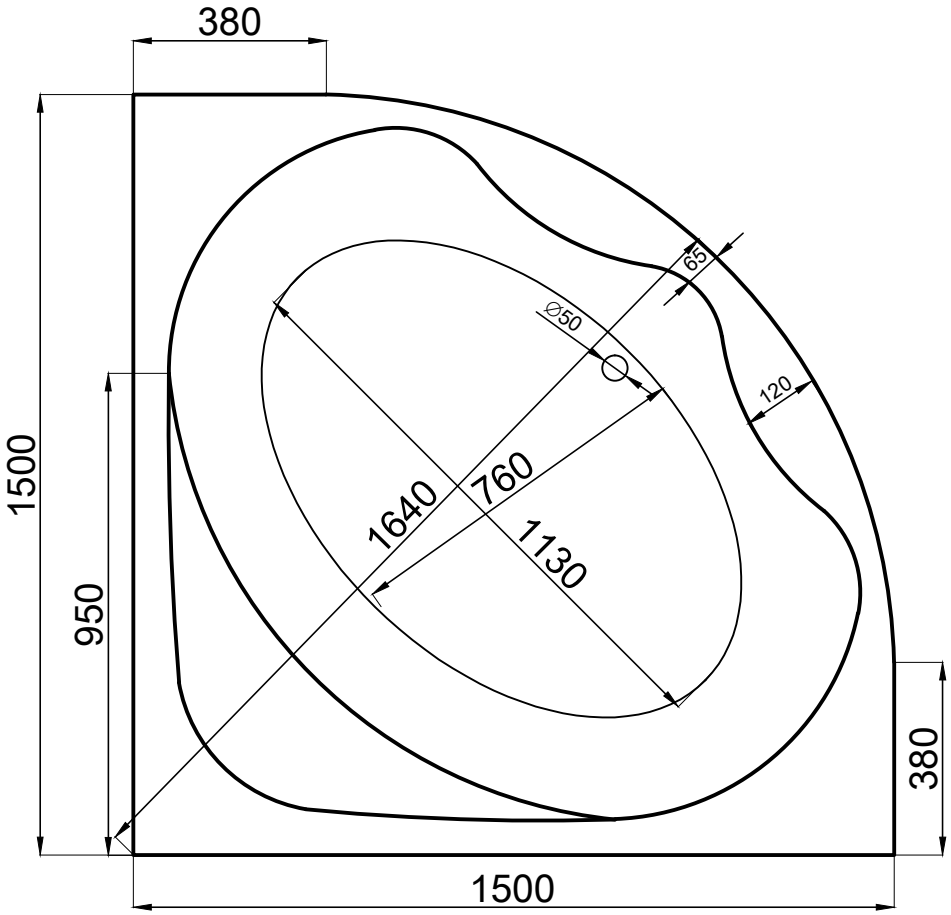
380
1500
950
65
Ø50
120
1640
760
1130
380
1500

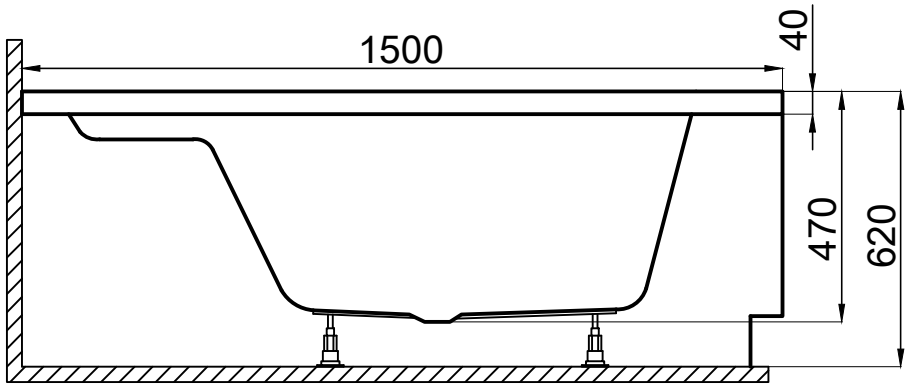
1500
40
470
620