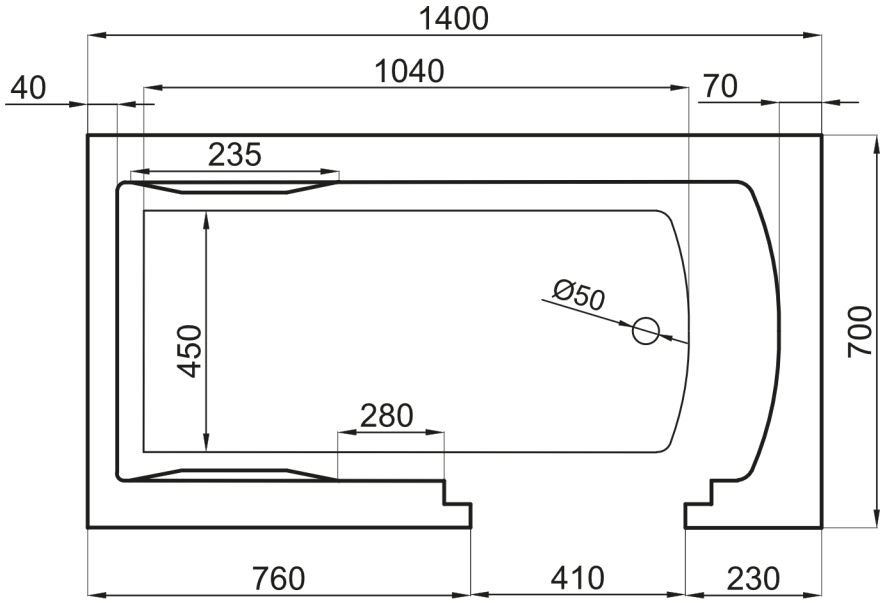
1400
1040
40
70
235
450
Ø50
700
280
760
410
230

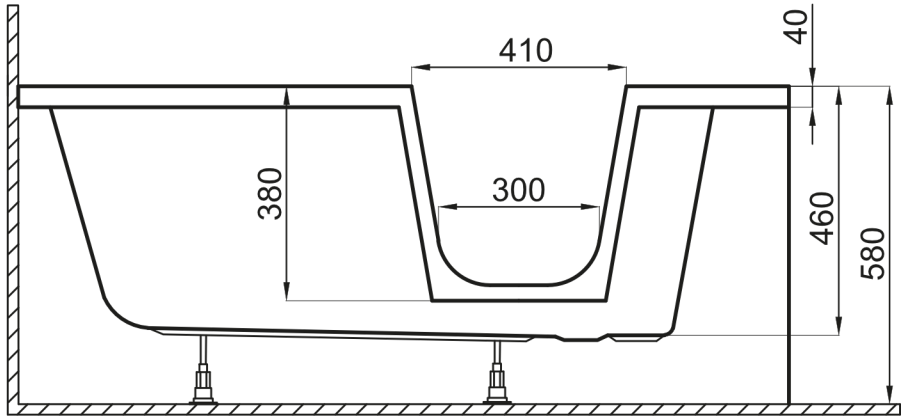
410
40
380
300
460
580